MONTAGEANLEITUNG

AQUA PRFORMANCE KIT
SCAN-LINE 805 AQUA SERIEN

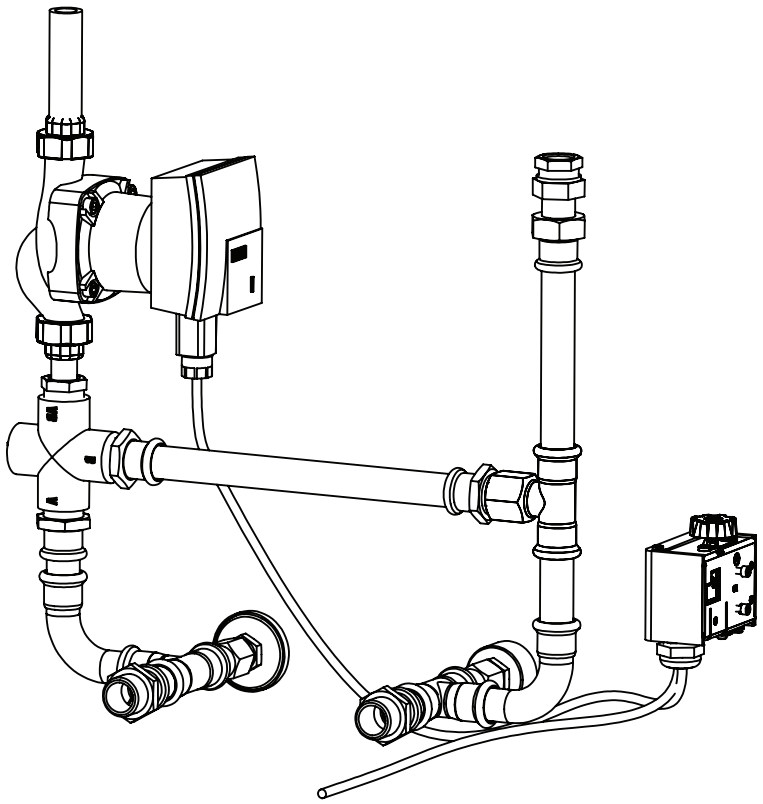

www.hetaheating.de

HETA

DE

DANISH DESIGN . DÄNISCHE QUALITÄT . DÄNISCHE PRODUKTION

Sehr geehrter Kunde,
lesen Sie bitte vor dem Aufstellen, der Installation und Inbetriebnahme diese Montageanleitung durch, um Personenschäden oder Schäden an Gebäudeteilen und am Produkt zu vermeiden.

Diese Montageanleitung beschreibt die Montage des Heta Aqua Performance Kits (APK) an einem Kaminofen der Scan-Line 805 Aqua Serie.



Die Installation darf nur von einem autorisierten Elektroinstallateur und Sanitär- und Heizungstechniker vorgenommen werden.

Inhaltsverzeichnis

1.1 Montage des Kühler-Kits 3
1.2 Übersicht über APK 4
1.3 Montage des APK kits Schritt 1 und 2 4
1.4 Montage des APK kits Schritt 3 5
1.5 Montage des APK kits Schritt 4 6
1.6 Montage des APK kits Schritt 5 7
1.7 Montage des APK kits Schritt 6 8
1.8 Montage des APK kits Schritt 7 9
1.9 Montage des APK kits Schritt 8 10
1.10 Montage des APK kits Schritt 9 11
1.11 Montagevorschlag - Zentralheizung 12
1.12 Montagevorschlag - Zentralheizung mit thermischer Solaranlage 13
1.13 Montagevorschlag - Zentralheizung am Rücklauf 14
1.14 Sicherheitsvorschriften 15
1.15 Reklamationen 15
1.16 Typenschild 15
1.17 Service und Gewährleistung 15
1.18 Problemlösung 15
1.19 Ersatzteile 16

Heta A/S
Jupitervej 22,
DK-7620 Lemvig
Telefon: +45 9663 0600
E-mail: heta@heta.dk

Copyright © 2014 Heta
Heta ist eine eingetragene Marke der Heta A/S

Druckfehler und Änderungen vorbehalten.
Gedruckt in Dänemark.

22.10.2026
0037-1401 Version 2,1

1.1 Montage des Kühl-Kits (Thermostatventil)

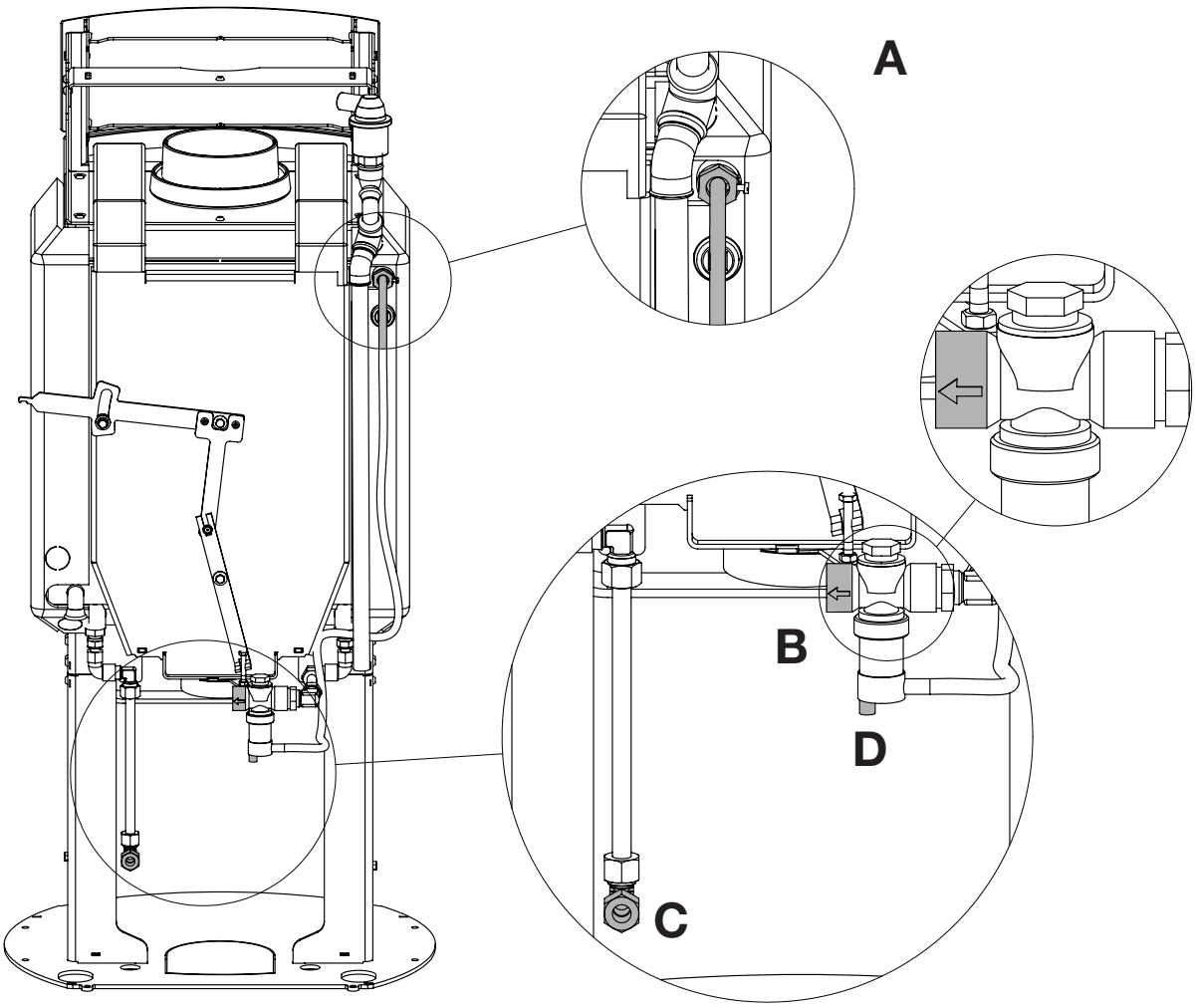

Der Kühl-Kit wird bei der Scan-Line 805 Aqua Serie mit dem Kaminofen mitgeliefert.

Der Kühler-Kit ist für geschlossene Anlagen und Installationen ausgelegt, in denen der Kessel vor allen wie immer gearteten Schäden geschützt werden soll.

Das Kühlkit muss immer vor der Installation des Aqua Performance Kits (APK) eingebaut werden. Informationen zum Einbau des Kühlkits für den Scan-Line 805 Aqua finden Sie in der Bedienungs- und Installationsanleitung.

Wasserzulauf
Es muss sichergestellt werden, dass die Was sertemperatur im Wasserzulauf der Anlage, vgl. Abb. C, max. +12° C beträgt und der Vordruck konstant min. 2,5 bar beträgt.

Der korrekte Wasserdruck von 2,5 bar entspricht einem Wasserdruck, bei dem sich ein 10 Liter Eimer in 1 Minute füllt.

Abgang
Der Abgang, vgl. in der Abb. Punkt B muss in einen Abfluss mit offenem Abgang münden und das Rohr muss am Endstück 45° zugeschnitten sein.

Test
Bei der Endmontage den Wasserdruck öffnen. Überprüfen, ob das Thermostatventil vollkommen dichtet, indem untersucht wird, ob aus dem Abfluss, vgl. in der Abb. Punkt B, Wasser austritt.

Periodisk Test
Das Sicherheitsventil ist 2 mal im Jahr durch Drücken der roten Taste Blatt getestet.
Abbildung Punkt D.

Montieren Sie das Ventil nur an horizontalen Rohren, wobei die Achse des Schließmechanismus vertikal ausgerichtet sein muss. Eine seitliche Montage (horizontale Achse) ist zulässig. **Montieren Sie das Ventil niemals verkehrt herum.**

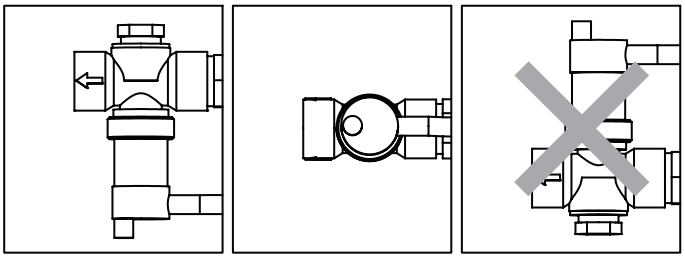

1.2 Übersicht über APK

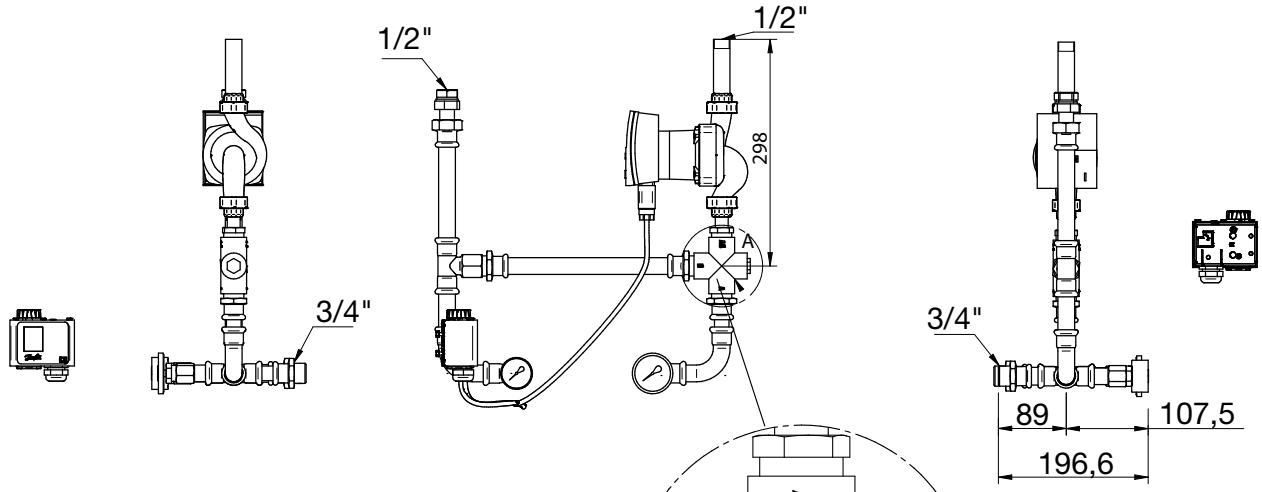

Der Aqua Performance Kit (APK) besteht aus den in oben stehender Zeichnung abgebildeten Komponenten.

Wichtig! Die Bauteile in der beschriebenen Reihenfolge montieren und alle beschriebenen Details beachten.

Ausnahmslos alle Gewinde sind abzudichten!

Das 3-Wegeventil muss korrekt, genau so wie in vorliegender Anleitung angegeben, montiert werden.

Wird das Ventil ver herum eingebaut, funktioniert der Kreislauf nicht. Im schlimmsten Fall kann es zu Materialschäden kommen, die nicht von der Garantie abgedeckt sind.

Beachten Sie deshalb ganz genau, wie die mit A, B und AB gekennzeichneten Enden anzuschließen sind!

1.3 Montage des APK kits

Schritt 1 und 2

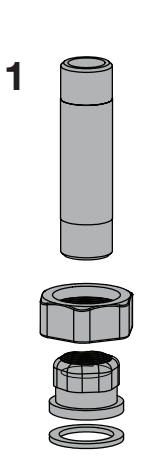

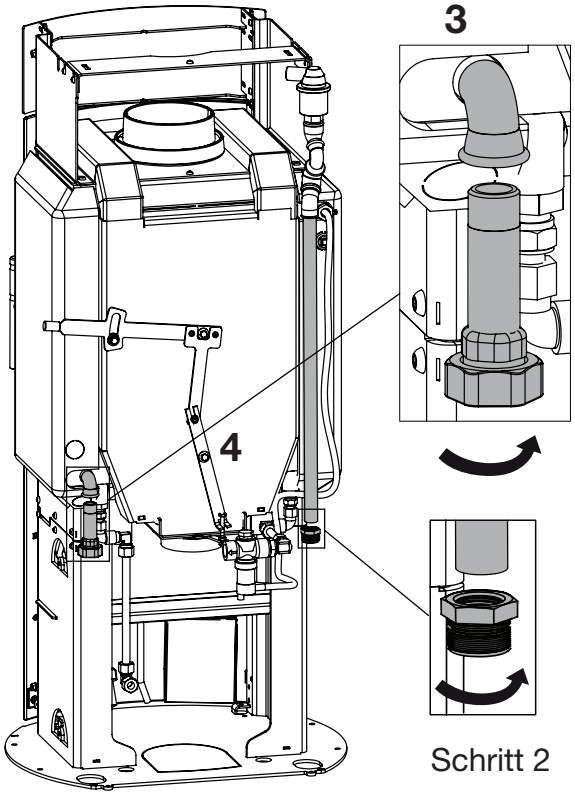

1.
Messing-Nippel (1/2” x 80 mm) und Pumpen Rohrverschraubung am Rohr zusammenbauen.

1.4 Montage des APK kits

Schritt 3

Für die Montage des 3-Wegeventils einen Drehmomentschlüssel verwenden.
Das Drehmoment darf max. 30 N betragen.

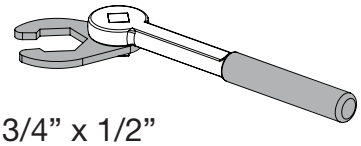

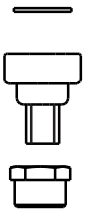

①

1.
Die Pumpen-Rohrverschraubung mit der 3/4” x 1/2” Messing-Nippelmuffe zusammenbauen.

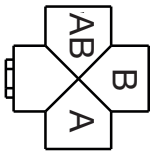

②

2.
Thermostatventil - (AB) zeigt nach oben.

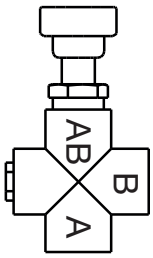

③

3.
An den Anschluss (AB) des Thermostatventils montieren

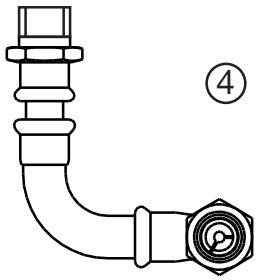

④

4.
Anschlussgruppe 1.

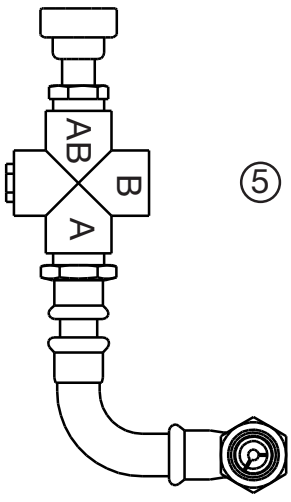

⑤

5.
An den Anschluss (A) des Thermostatventils montieren.

1.5 Montage des APK kits

Schritt 4

Für die Montage des 3-Wegeventils einen Drehmomentschlüssel verwenden.
Das Drehmoment darf max. 30 N betragen.

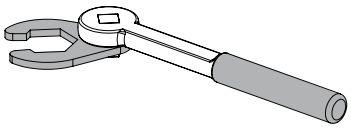

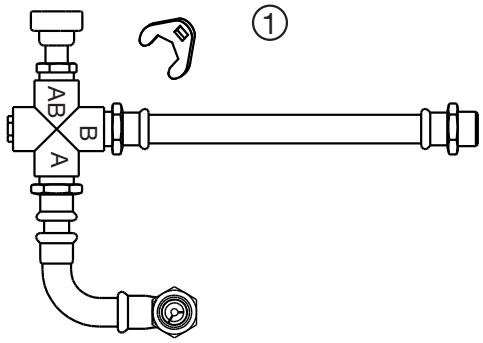

1.
1/2” Rohrverschraubung (Nippel) an die Anschlussgruppe 2 montieren.

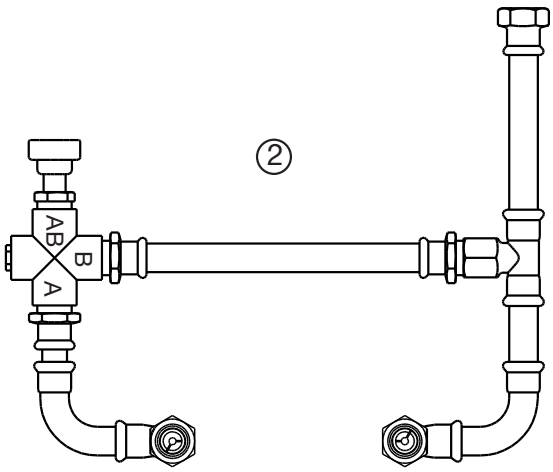

2.
Anschlussgruppe 3 an Anschluss (B) des Thermostatventils und an Anschlussgruppe 2 montieren

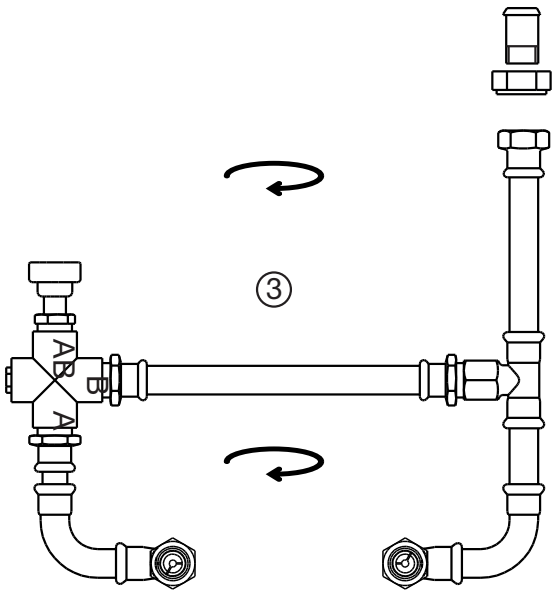

3.
Die 1/2” Radiatorverschraubung (Abb. 3) abdichten und mit einem 12 mm Innensechskantschlüssel festziehen.

Daraufhin die Armatur im Uhrzeigersinn um 180° drehen.

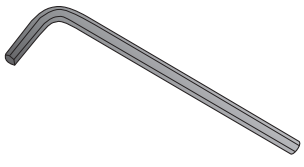

1.6 Montage des APK kits
Schritt 5

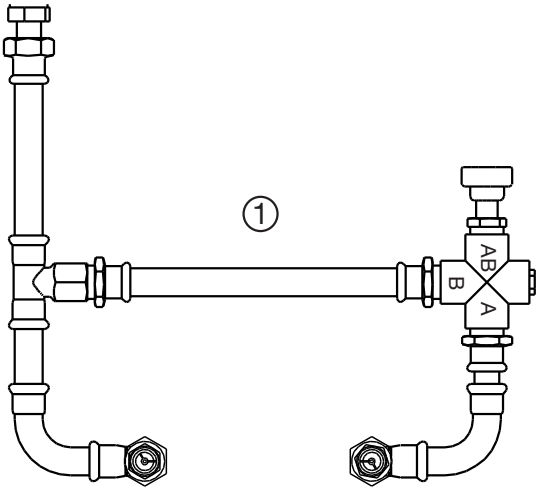

1.
Die linke Seite ist die Anschlussgruppe 2.
Rechts befindet sich die Anschlussgruppe 1 und das Thermostatventil.

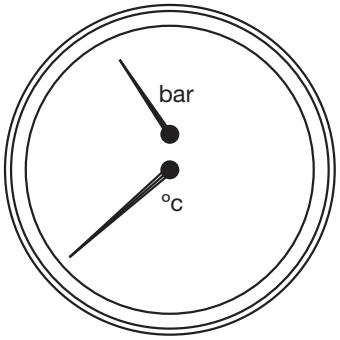

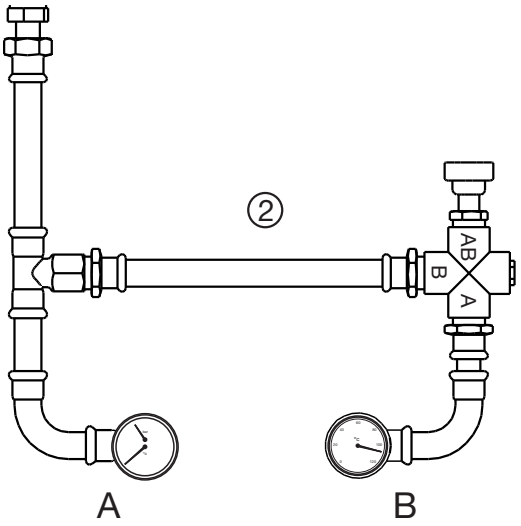

2.
Manothermometer an Anschluss (A) der Anschlussgruppe 2 montieren. Thermometer an Anschluss (B) der Anschlussgruppe 1 montieren.

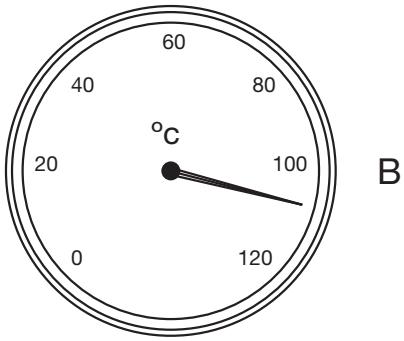

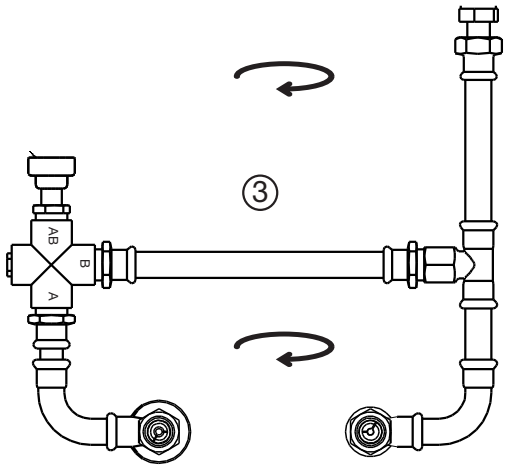

3.
Die Armatur im Uhrzeigersinn um 180° drehen.

1.7 Montage des APK kits
Schritt 6

1

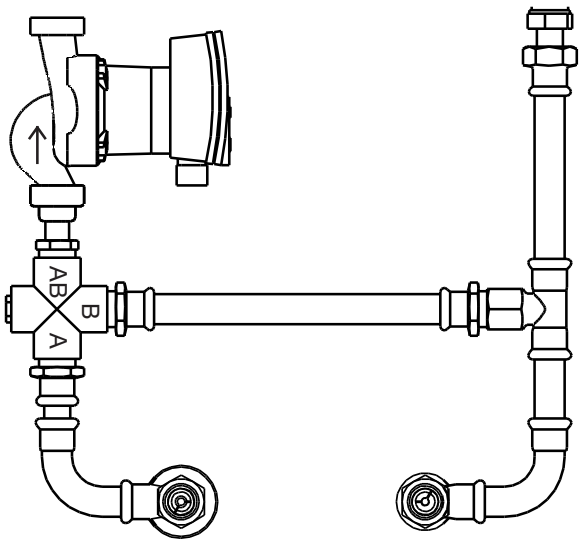

1.
Die WILO Pumpe wie dargestellt an der Armatur einbauen.

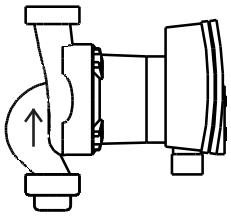

2

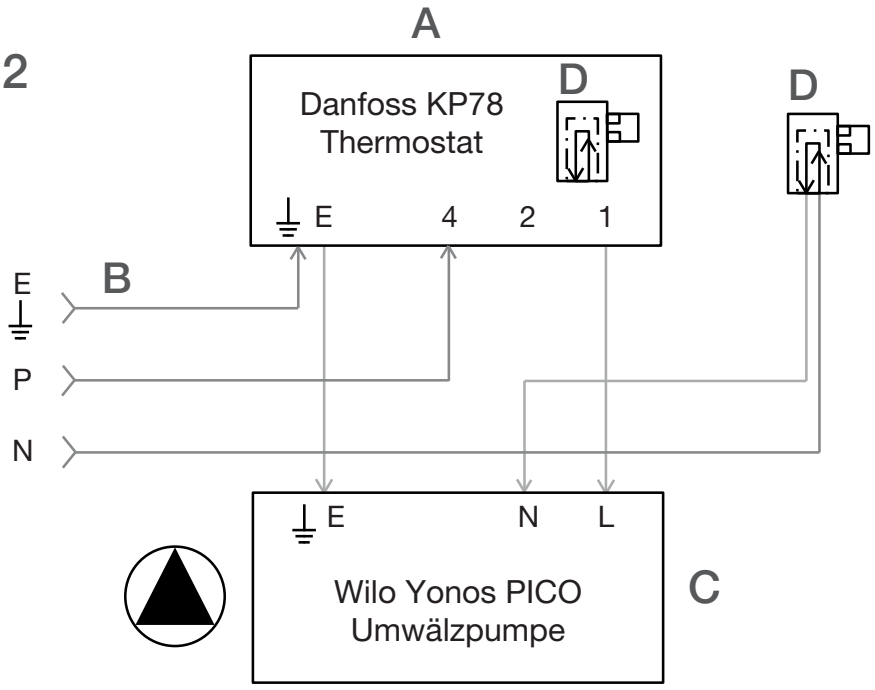

2.
Leitungen gemäß Schaltplan an Pumpenstecker und an den Danfoss Thermostat anschließen.

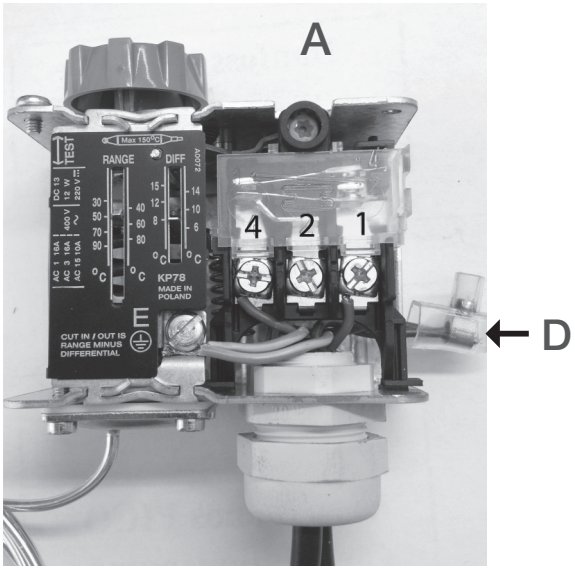

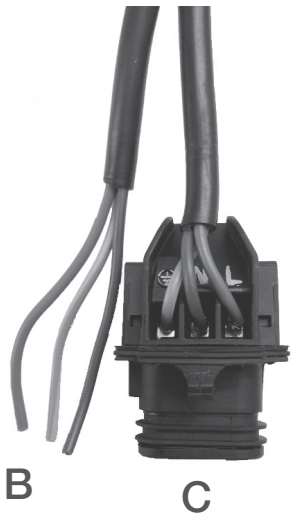

1.8 Montage des APK kits
Schritt 7

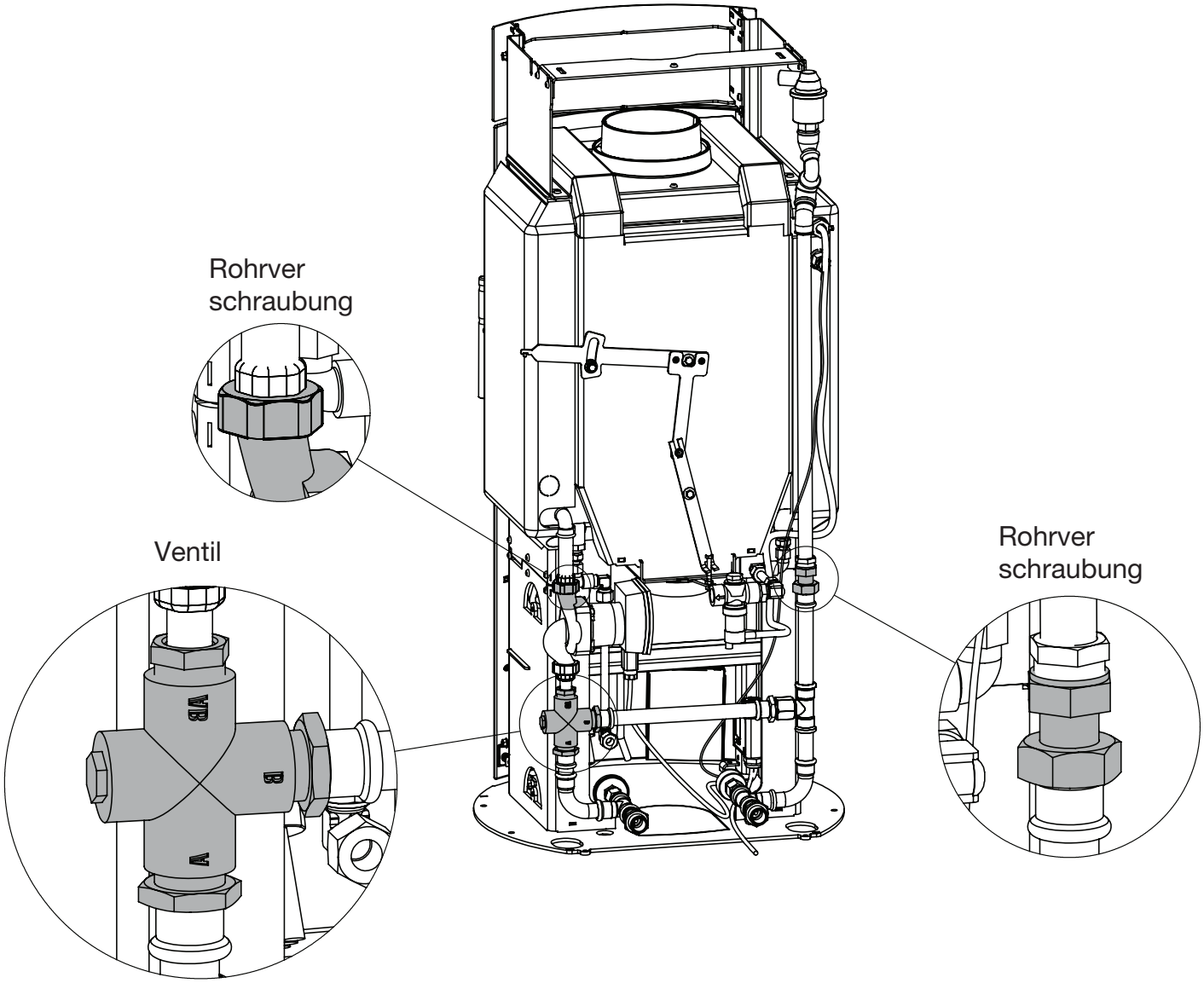

1.
Die Armatur am Ofen so einbauen, dass sich das 3-Wegeventil und die Pumpe auf der linken Seite befinden.

2.
Zur Vormontage der Armatur am Ofen die beiden Rohrverschraubungen mit den Fingern festziehen.

3.
Daraufhin mit geeignetem Werkzeug die beiden Rohrverschraubungen festziehen.

1.9 Montage des APK kits
Schritt 8

2 x 0008-0038

1.
2 Stück 4 x 10 mm Schrauben mit einem Schlitzschraubenzieher in den Danfoss Thermostat KP78 einbauen.

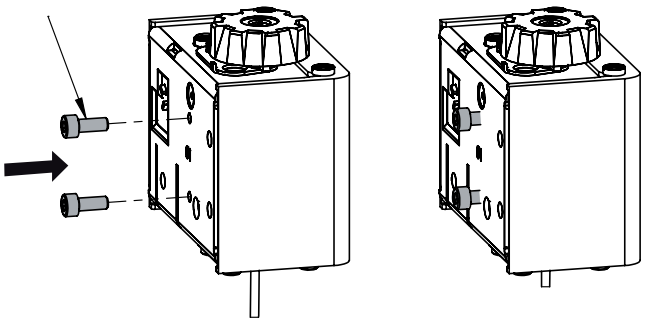

2.
Dann den Danfoss Thermostat KP78 an der Innenseite des Sockels vom Kaminofen befestigen.

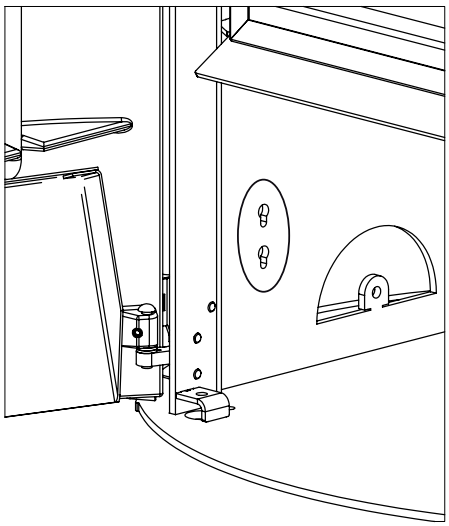

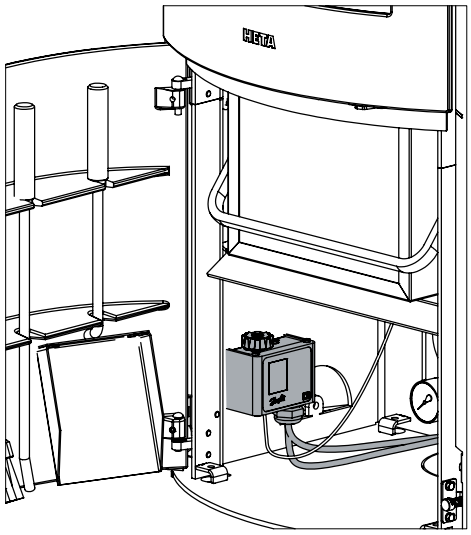

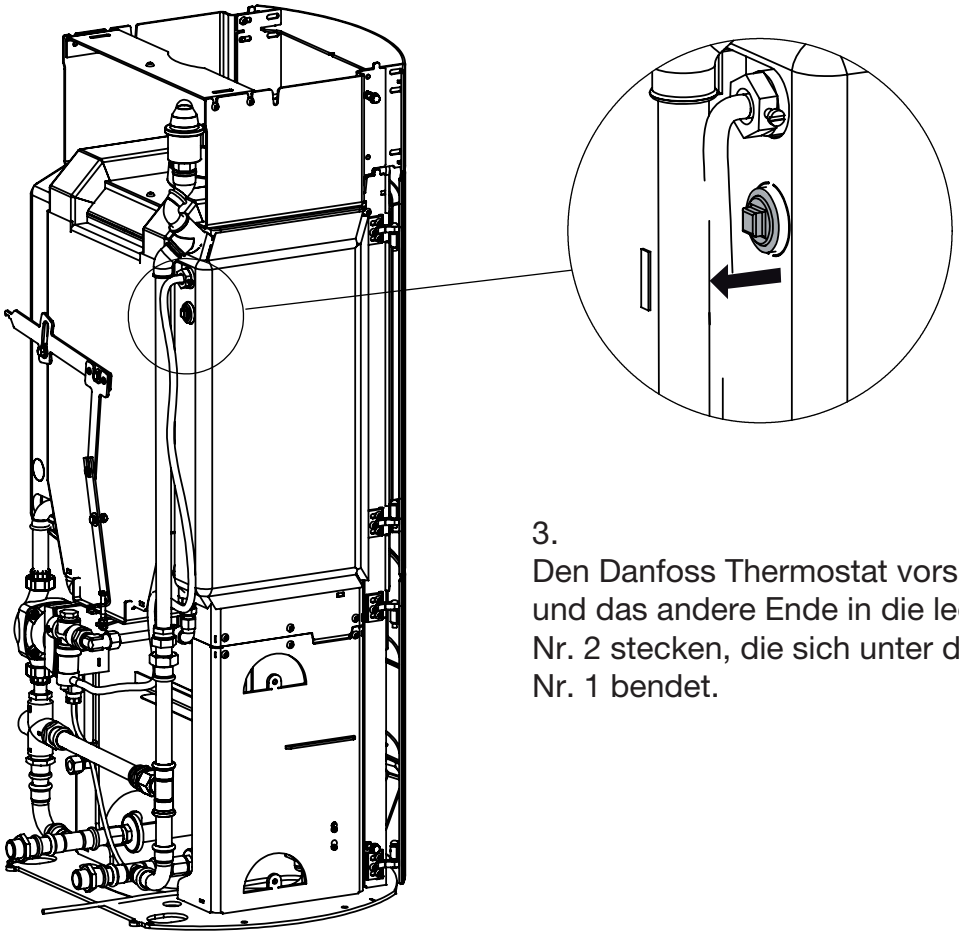

3.
Den Danfoss Thermostat vorsichtig ausrollen und das andere Ende in die leere Fühlertasche Nr. 2 stecken, die sich unter der Fühlertasche Nr. 1 bendet.

1.10 Montage des APK kits

Schritt 9

1.
Den Verschluss aus der Fühlertasche Nr. 2 schrauben.

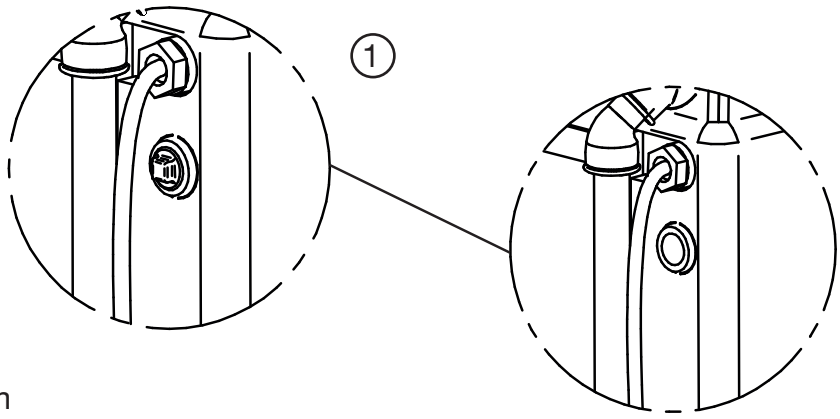

2.
Beim Einbau des losen Endes vom Thermostaten in die Fühlertasche Nr. 2 diese fünf Teile wie abgebildet und in der genannten Reihenfolge zusammenbauen:
A -> B -> C -> D -> E

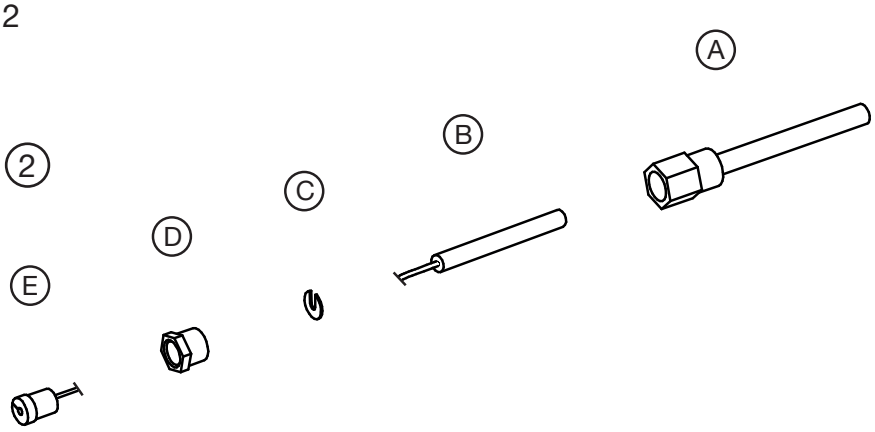

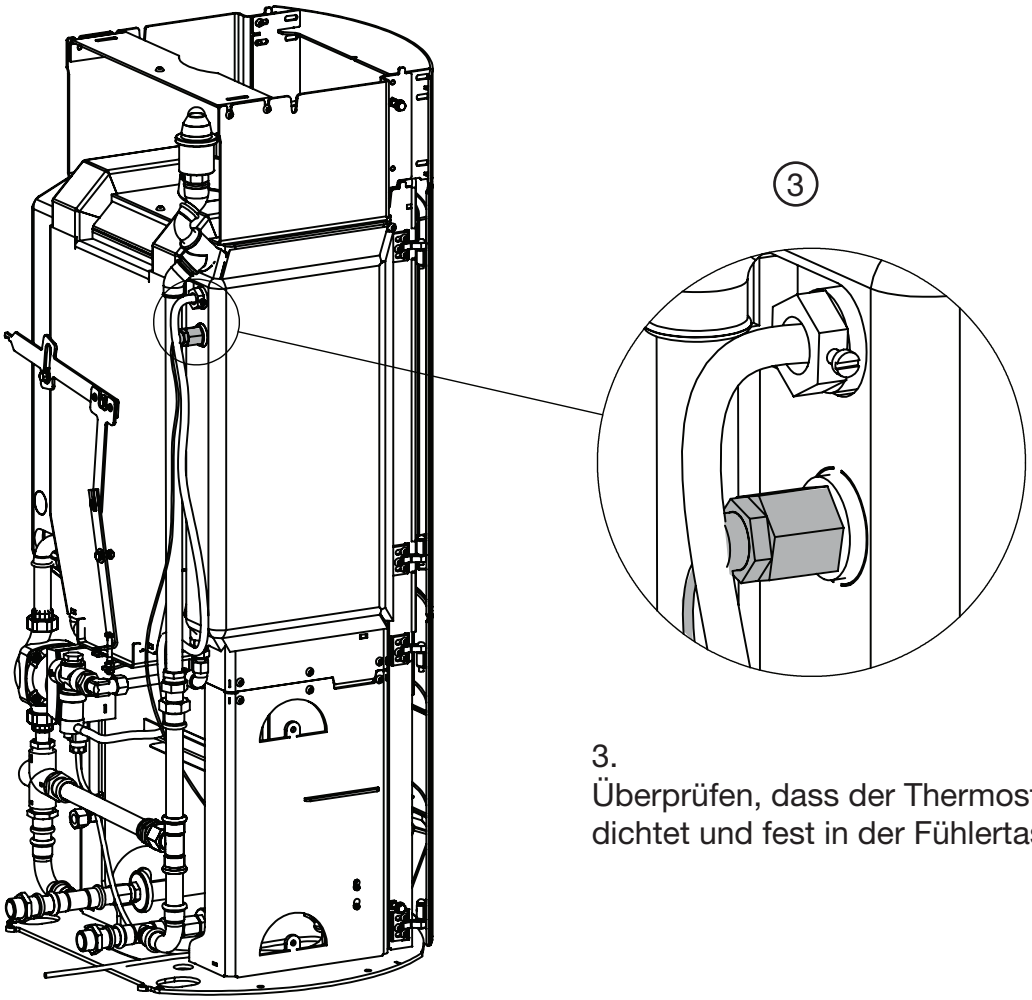

3.
Überprüfen, dass der Thermostat ganz abge dichtet und fest in der Fühlertasche Nr. 2 sitzt.

1.11 Montagevorschlag - Zentralheizung

Aufstellung:
1) Heta Kaminofen.
2) Heizkörper.
3) Warmwasserspeicher.
4) Das Manometer muss einen Wasserdruck von min. 1 bar anzeigen. Der Druck kann an der Vorderseite des Manometers abgelesen werden, der sich an der linken Seite des Ofens befindet.
5) Der Abgang am Abfluss des Sicherheitsventils muss frei sein.

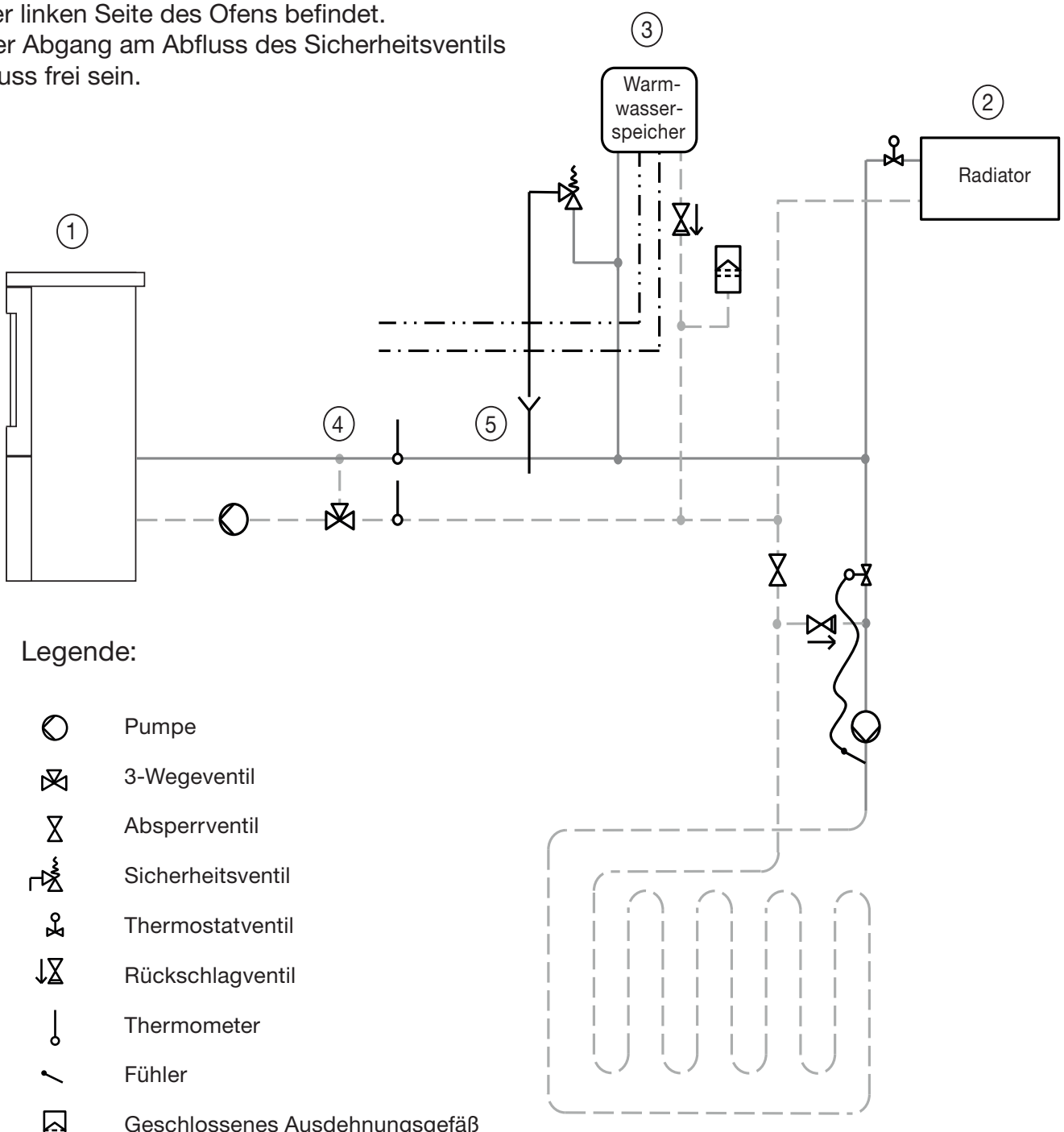

Legende:

- Pumpe
- 3-Wegeventil
- Absperrventil
- Sicherheitsventil
- Thermostatventil
- Rückschlagventil
- Thermometer
- Fühler
- Geschlossenes Ausdehnungsgefäß

- Vorlauf
- Rücklauf
- Betriebswasser kalt
- Betriebswasser warm
- Abfluss Sicherheitsventil

1.12 Montagevorschlag - Zentralheizung mit thermischer Solaranlage

Legende:

- Pumpe
- 3-Wegeventil
- Absperrventil
- Sicherheitsventil
- Thermostatventil
- Rückschlagventil
- Thermometer
- Fühler
- Geschlossenes Ausdehnungsgefäß

- Vorlauf
- Rücklauf
- Betriebswasser kalt
- Betriebswasser warm
- Abfluss Sicherheitsventil

Aufstellung:
1) Heta Kaminofen.
2) Heizkörper.
3) Warmwasserspeicher.
4) Das Manometer muss einen Wassedruck von min. 1 bar anzeigen. Der Druck kann an der Vorderseite des Manometers abgelesen werden, der sich an der linken Seite des Ofens befindet.
5) Der Abgang am Abfluss des Sicherheitsventils muss frei sein.

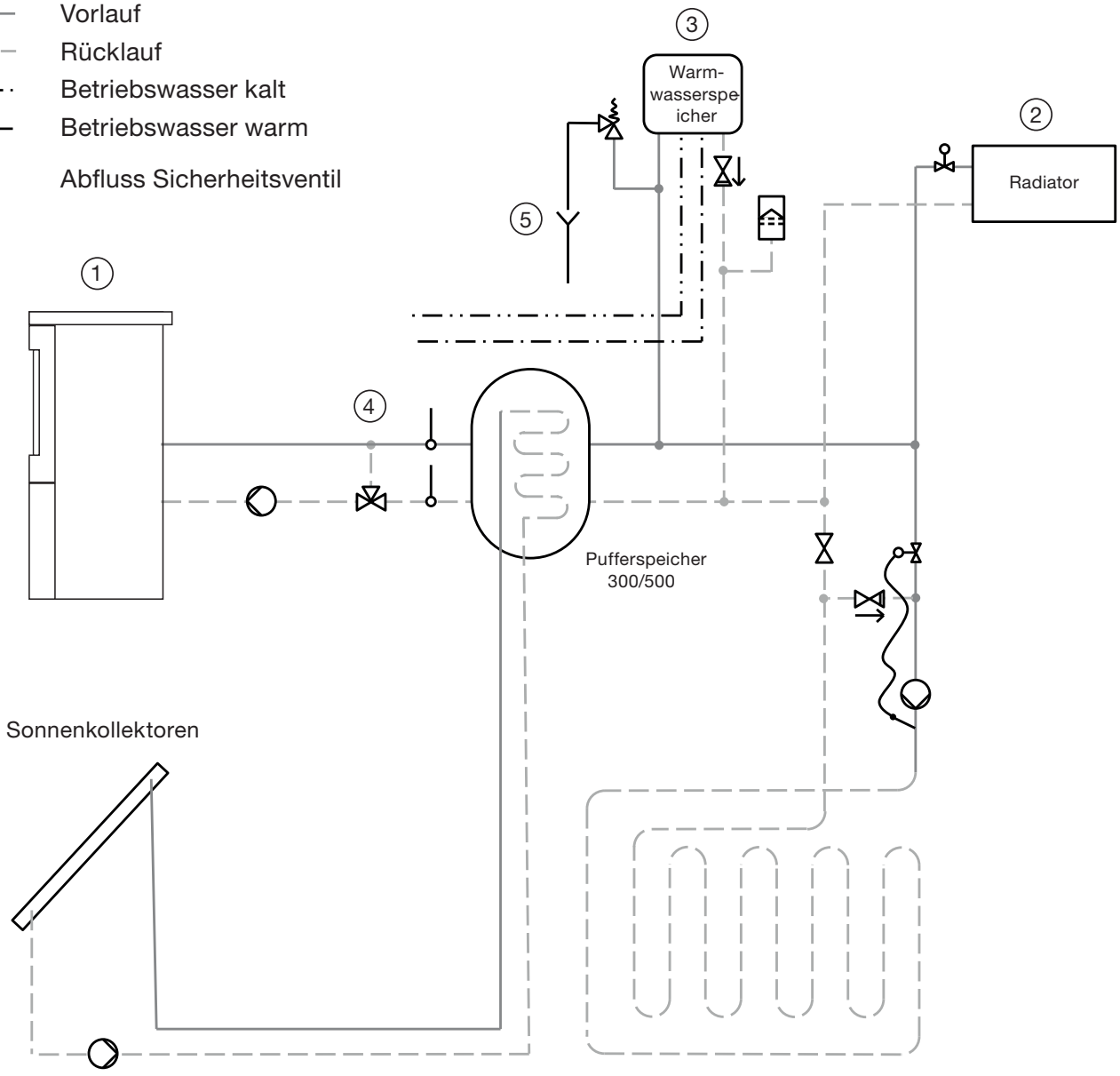

1.13 Montagevorschlag - Zentralheizung am Rücklauf

Aufstellung:
1) Heta Kaminofen.
2) Heizkörper
3) Das Manometer muss einen Wasserdruck von min. 1 bar anzeigen. Der Druck kann an der Vor derseite des Manometers abgelesen werden, der sich an der linken Seite des Ofens befindet.
4) Der Abgang am Abfluss des Sicherheitsventils muss frei sein.

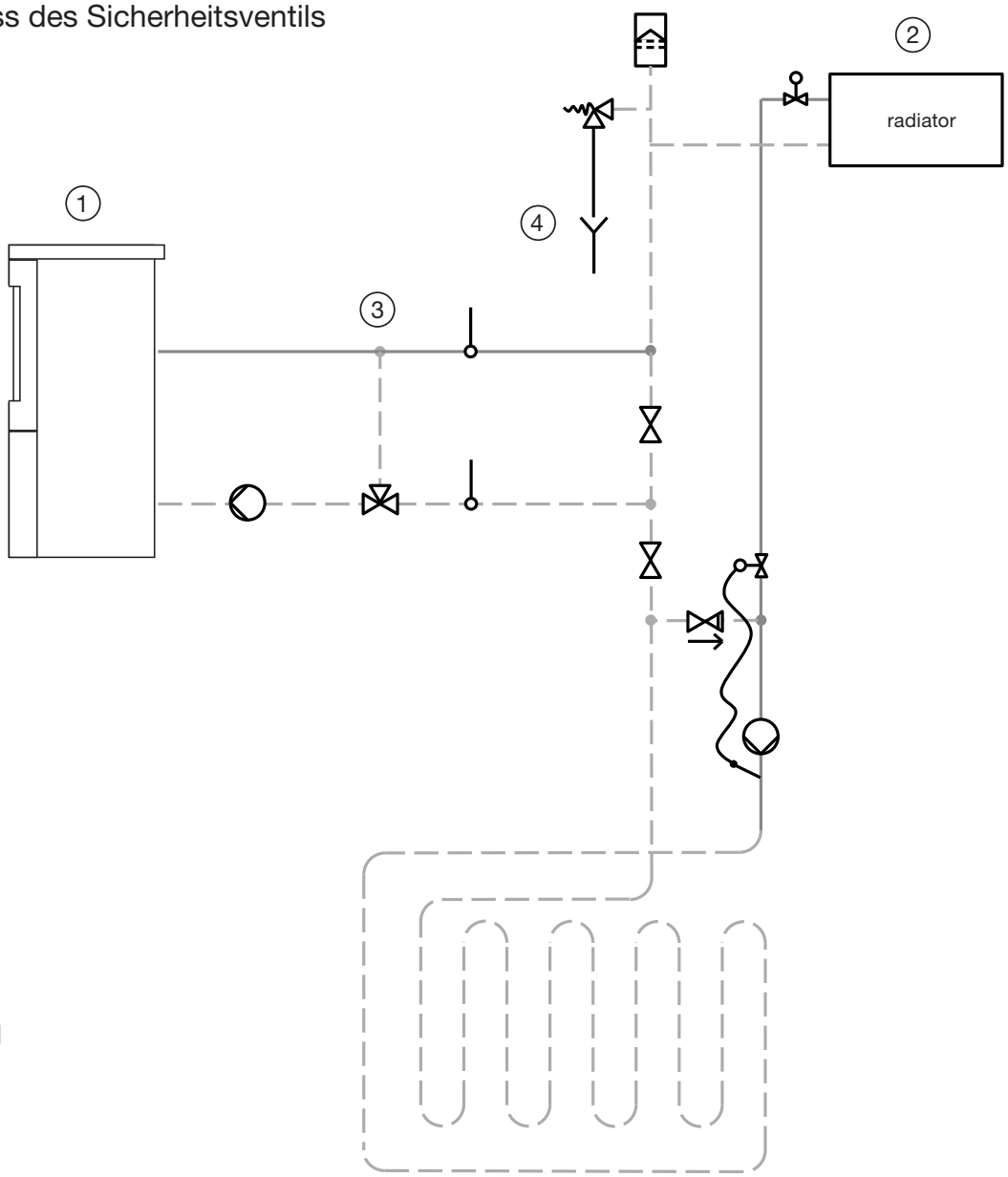

Legende:

- Pumpe
- 3-Wegeventil
- Absperrventil
- Sicherheitsventil
- Thermostatventil
- Rückschlagventil
- Thermometer
- Fühler
- Geschlossenes Ausdehnungsgefäß

- Vorlauf
- Rücklauf
- Betriebswasser kalt
- Betriebswasser warm
- Abfluss Sicherheitsventil

1.14 Sicherheitsvorschriften

Die Installation muss von einem autorisierten Elektroinstallateur und Sanitär- und Heizungste chniker vorgenommen werden. Diese Anleitung ist zu befolgen, andernfalls entfällt jeglicher Gewährleistungsanspruch.



Sicherheitsvorschriften sind einzuhalten, Zuwider handeln kann ernste Schäden verursachen.

Für sonstige Länder gelten:
Die jeweils geltenden Gesetze.

1.15 Reklamationen

Wir haben alles getan, um ein gutes, geprüftes dänisches Produkt zu liefern. Sollte wider erwar ten ein Material- oder Fabrikationsfehler festgestellt werden, gilt Folgendes:

Heta haftet gemäß des jeweils geltenden Kaufrechts für Gewährleistungsansprüche. Wen den Sie sich mit Ihrer Rechnung an Ihren Händler, der den Hersteller kontaktieren wird.

Es obliegt dem Sanitär- und Heizungstechniker, den Verbraucher in Funktion und Wartung des Kaminofens zu unterweisen. Die Gebrauchsanleitung ist gemäß der dänischen Arbeitsschutzbehörde (Arbejdstilsynet) beim Kaminofen aufzu bewahren.

Bei Unregelmäßigkeiten im Betrieb ist der Heizungstechniker zu verständigen.

1.16 Typenschild

Bei Anfragen an Ihren Händler oder den tech nischen Kundendienst von Heta geben Sie bitte Modellbezeichnung und Seriennummer an. Beide befinden sich auf dem Typenschild, das an der Scan-Line 805 Serie wie folgt angebracht ist:
An Öfen mit einer Tür zum Aschenkasten ist das Schild an der Innenseite der untersten Vordertür angebracht.

1.17 Service & Gewährleistung

Service
Für die Wartung oder bei Störungen wenden Sie sich bitte an Ihren Händler. Sollte dies nicht möglich sein, können sich Endverbraucher jederzeit unter der Telefonnummer +45 96 63 06 00 oder per E-Mail an heta@heta.dk an den technischen Kundendienst von Heta wenden.

Die Gewährleistung umfasst:
Fabrikneue Öfen sind für private Haushalte und zweckmäßigen Gebrauch bestimmt. Fabrikations- und Materialfehler, sofern diese Fehler bei normaler Verwendung des Produkts aufgetreten sind.

Nicht von der Gewährleistung umfasst sind:
Fehler oder Schäden als direkte oder indirekte Folge von Überlastung, falscher Bedienung, Missbrauch, unsachgemäßer Behandlung, mangelhafter Wartung, fehlerhaftem Einbau, unsachgemäßer Aufstellung und entsprechendem Anschluss sowie von Spannungsschwankungen und elektrischen Störungen oder von Reparaturen, die nicht von einem autorisierten Heta Händler vorgenommen wurden.

Fehler oder Schäden als Folge von gewerblicher Nutzung oder sonstigem zweckentfremdetem Gebrauch des Produkts, das für private Haushalte bestimmt ist.

Schadenersatz für eventuelle Folgeschäden, einschließlich Schäden an anderen Gegenständen, Personenschäden, Betriebsverlusten etc., es sei denn dies ist gesetzlich vorgeschrieben.

1.18 Problemlösung

Bei Installation und Betrieb des Aqua Kaminofens können technische Schwierigkeiten auftreten. Da wir laufend Erfahrungen sammeln und neue Problemlösungen, Tipps und Anleitungen erstellen, sind diese Informationen nur auf unserer Homepage zugänglich.

1.19 Ersatzteile

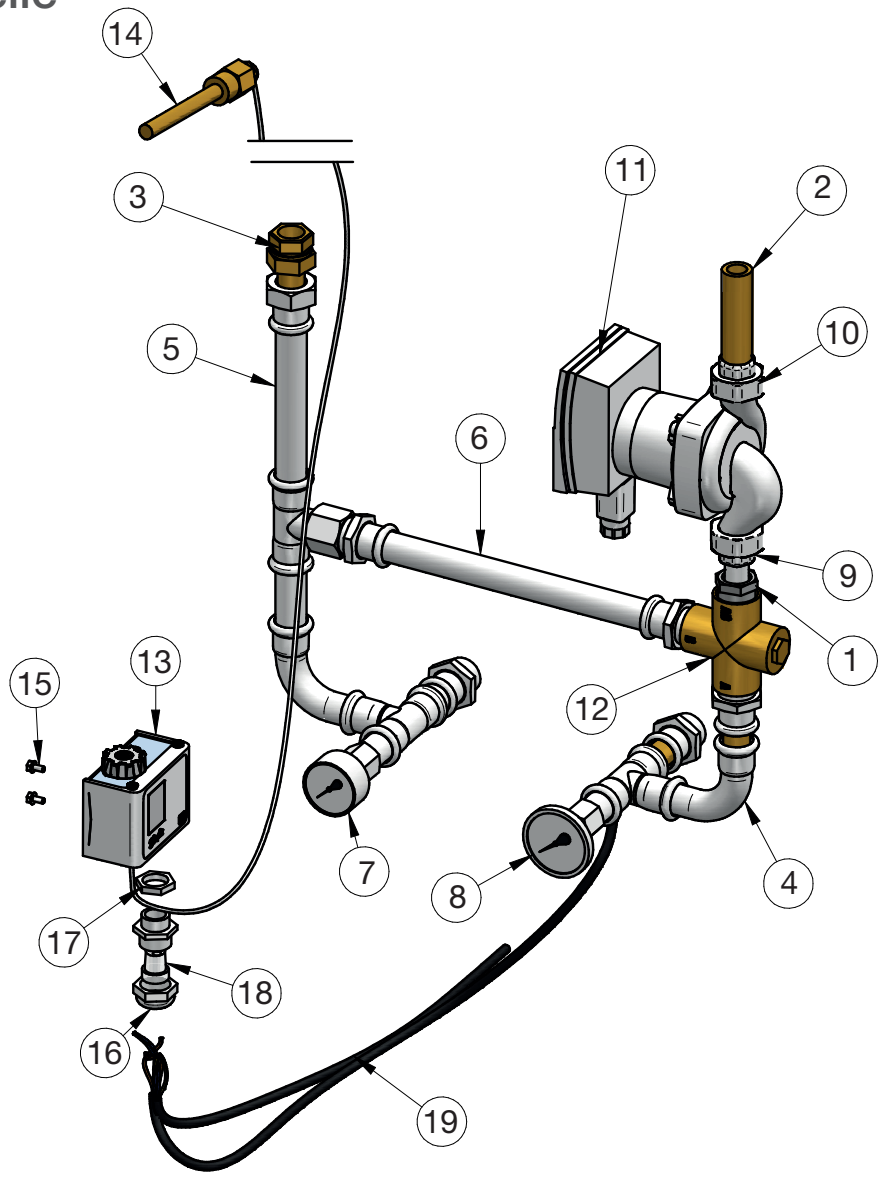

Nr.	Artikel	Titel	Anzahl
1	0006-3005	Messing-Nippelmu e 3/4” - 1/2”	1
2	0006.3006	Messing-Nippelrohr 1/2” - 80 mm	1
3	0006-3007	Radiatorverschraubung 1/2” lige	1
4	0006-5032	Rücklauf Rohrset	1
5	0006-5033	Vorlauf-Rohrset	1
6	0006-5034	Verbindungsrohr-Set	1
7	0006-5035	Thermomanometer 4 bar	1
8	0006-5036	Thermometer 1/2” x 63mm 0-120 gr	1
9	0006-5037	Pumpen-Rohrverschraubung unten 1/2” für Wilo Pumpe	1
10	0006-5038	Pumpen-Rohrverschraubung oben 1/2” für Wilo Pumpe	1
11	0006-5039	Wilo Yonos Pico 15.1-4-4164000	1
12	0006-5040	3-Wegeventil ModvlvS 740 series 55 deg C	1
13	0006-5041	Thermostat Danfoss KP78 (060L1184)	1
14	0006-5042	Fühlertasche Danfoss T/RAVV/RT	1
15	0008-0038	M4 x 10	1
16	0010-0306	Verschraubung M20	1
17	0010-0307	Kontramutter M20	1
18	0010-0308	Dichtung Multiloch M20 2x5	1
19	5032-0027	Kabelset SL 800 Aqua	1